CNM 20 EX

INTERRUPTOR DE MEMBRANA

Aplicación	Controlador a membrana para el control de nivel de materiales sólidos a granel, de flujo fácil y a presión atmosférica.		
Principio de funcionamiento	La membrana debe estar expuesta al material a controlar. A medida que el material que entra en el silo se amontona y cubre la membrana, la presión que ejerce la obliga a retroceder presionando el mecanismo que acciona un interruptor. Este interruptor sirve para la puesta en marcha o paro de señales visuales, acústicas o los mecanismos de carga y descarga en silos y recipientes.		
Certificados			
Modelo	CNM 20 EX	CNM 20 EX B1	CNM 20 EX B5
Producto	Polvo	Polvo	Gas + Polvo
Certificación	ATEX II 1/3D Ex ta/tc IIIC	ATEX II 1/2D Ex ta/tc IIIC	ATEX II 2G Ex ib IIC T6
(sigue)	T63°C	T83°C	II 1/2D Ex ta/tb IIIC T83°C
Datos técnicos			
Densidad del producto	0.3 t/m³ .. 2.5 t/m³		
Presión de trabajo	Atmosférica		
Presión de rotura	> 1 bar		
Entrada de cable	M20 x 1.5		
Modelo	CNM 20 EX	CNM 20 EX B1	CNM 20 EX B5
Temperatura	-20 ºC .. +60 ºC	-20 ºC .. +80 ºC	-20 ºC .. +80 ºC
Protección	IP 65	IP 66	IP 66
Datos eléctricos			
Tipo de contacto			
Tensión			
Modelo	CNM 20 EX	CNM 20 EX B1	CNM 2O EX B5
Poder de ruptura	4 A / 250 V AC	4 A / 250 V AC	Uo < 30 V DC; Ii < 100 mA
Notas	En tensión alterna el consumo se entiende con carga resistiva. Para carga inductiva o capacitiva reducir al 50%.		
Materiales			
Membrana	Acero inoxidable AISI304		
Aro y tornillos	Acero inoxidable AISI304		
Modelo	CNM 20 EX	CNM 20 EX B1	CNM 20 EX B5
Cuerpo y tapa	Poliéster + FV	Aluminio	Aluminio
Prensaestopa	Poliamida	Latón	Latón
Peso	0.48 kg	0.95 kg	0.95 kg
Puesta en marcha			
Instalación	Instale el interruptor de membrana con su correspondiente junta en un lateral del depósito y atorníllelo fuertemente con tornillos y arandelas de M6.		
Sensibilidad	150 .. 2000 g, según modelo		
Ajuste de sensibilidad	Mediante tuerca en columna de regulación. El ajuste de fábrica está prefijado a una sensibilidad media.		

Conexionado eléctrico

Conexión eléctrica

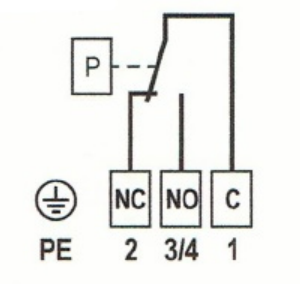

Conexión a tierra

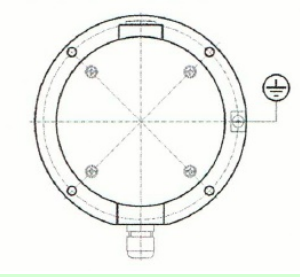

Dimensiones

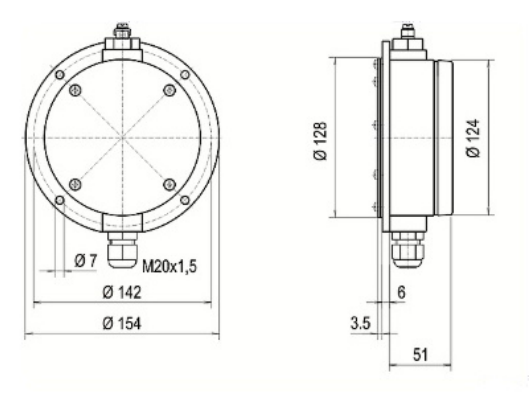

DISIBEINT se reserva el derecho de modificar este documento sin previo aviso.